L282

Двухходовые электромагнитные клапаны, нормальнооткрытые, непрямого действия. G 3/8" - 1", DN10 - DN25

2/2 – НО

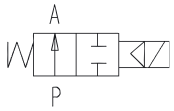

Проточные среды (*)	Вода, воздух, масло, инертные газы

(*) Проверьте совместимость материалов с проточной средой

ОБЩИЕ ХАРАКТЕРИСТИКИ

Максимальное давление	20 бар
Время открытия	300 ms – 1500 ms
Время закрытия	1000 ms – 2000 ms
Температура проточной среды	-10… 90 °C (NBR) 0… 130 °C (FPM)
Максимальная вязкость	37 cSt (mm²/s)

Материалы, контактирующие с проточной средой:

Корпус клапана	Латунь
Мембрана и уплотнения	NBR или FPM
Внутренние детали	Нержавеющая сталь и латунь
Седло	Латунь
Сердечник	Нержавеющая сталь
Магнитозамыкающее кольцо	Медь

КАТУШКА[1)]

Продолжительность действия	100 %
Материал	PA (полиамид)
Класс изоляции	F (155 °C)
Температура окружающей среды	-10… 60 °C
Электрическое подсоединение	Плоские клеммы, стандарт DIN 43650
Класс пыле- и влагозащиты	IP65
Напряжение питания	
AC (~)	24V/50 – 60Hz – 115V/50Hz 230V/50 – 60Hz (+10 % -15 %)
DC (=)	12 – 24V (+10 % -5 %) (Другое напряжение по запросу)

1) По запросу: более высокий класс изоляции и более высокая температура окружающей среды.

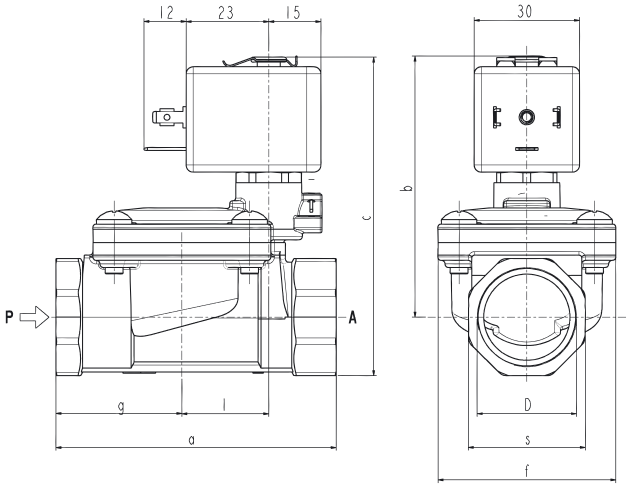

D	a	b	c	f	g	l	s	Вес (кг)
G 3/8	60	67	78	40	25,5	20	22	0,32
G 1/2	66	69	83	40	29	20	27	0,38
G 3/4	79	73,5	90	50	35,5	24,5	33	0,52
G 1	105	85	106	71	46	28	42	1,08

Размер	Пропускное отверстие	Дифференциальное давление (бар)					Потребляемая мощность катушки				Kv (м³/час)	Модель	Цена за шт., руб. без НДС	Мембрана
		Δp мин.	Δp макс.				AC (VA)			DC				
			Воздух, инертные газы		Жидкости		Тяга	Удержание						
G"	(мм)		AC	DC	AC	DC	VA	VA	W	(W)				
3/8	13,5	0,35	12	12	12	12	12	6	4	5,5	2,5	**L282B01–3/8"** **L282V01–3/8"**		NBR FPM
1/2			12	12	12	12					3,8	**L282B01–1/2"** **L282V01–1/2"**		NBR FPM
3/4	18		12	12	12	12					5	**L282B01–3/4"** **L282V01–3/4"**		NBR FPM
			10	10	10	10								
1	24		12	12	12	12					12	**L282B01–1"** **L282V01–1"**		NBR FPM
			10	10	10	10								

NBR = Нитрилбутадиеновая резина
FPM = Фторированный эластомер (Viton)